# VPR120

## Schéma côté (Droite)

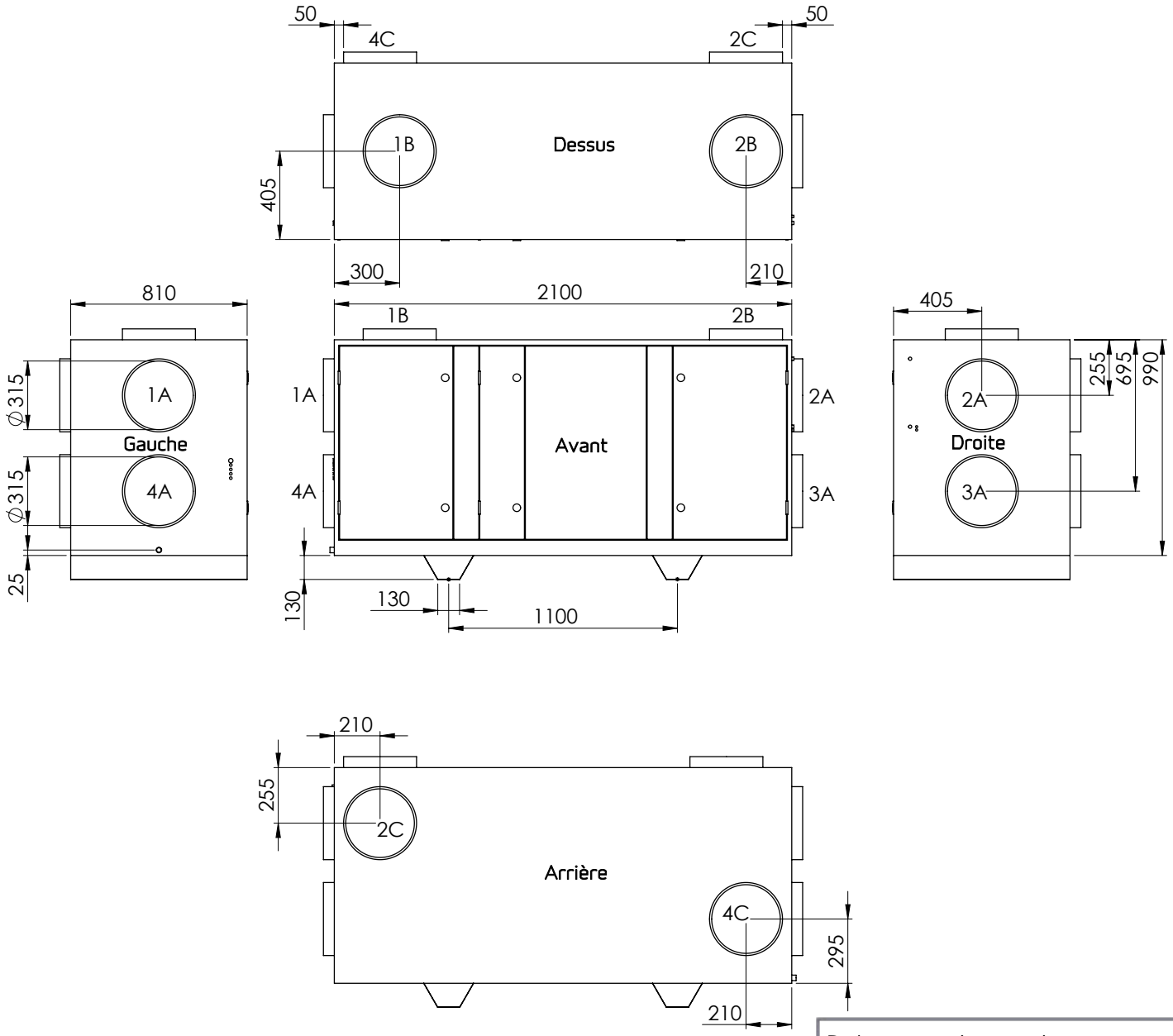


Connexions

1. Air neuf (de l'extérieur)
2. Air soufflé (vers l'intérieur)
3. Air extrait (de l'intérieur)
4. Air vicié (vers l'extérieur)

A. Sortie sur le côté
B. Sortie sur le dessus
C. Sortie arrière

Date: / /
Nom & signature: